部品名	材質	厚さ
ボウル	SUS304（HL）	1.0mm
天板	SUS304（HL）	1.0mm

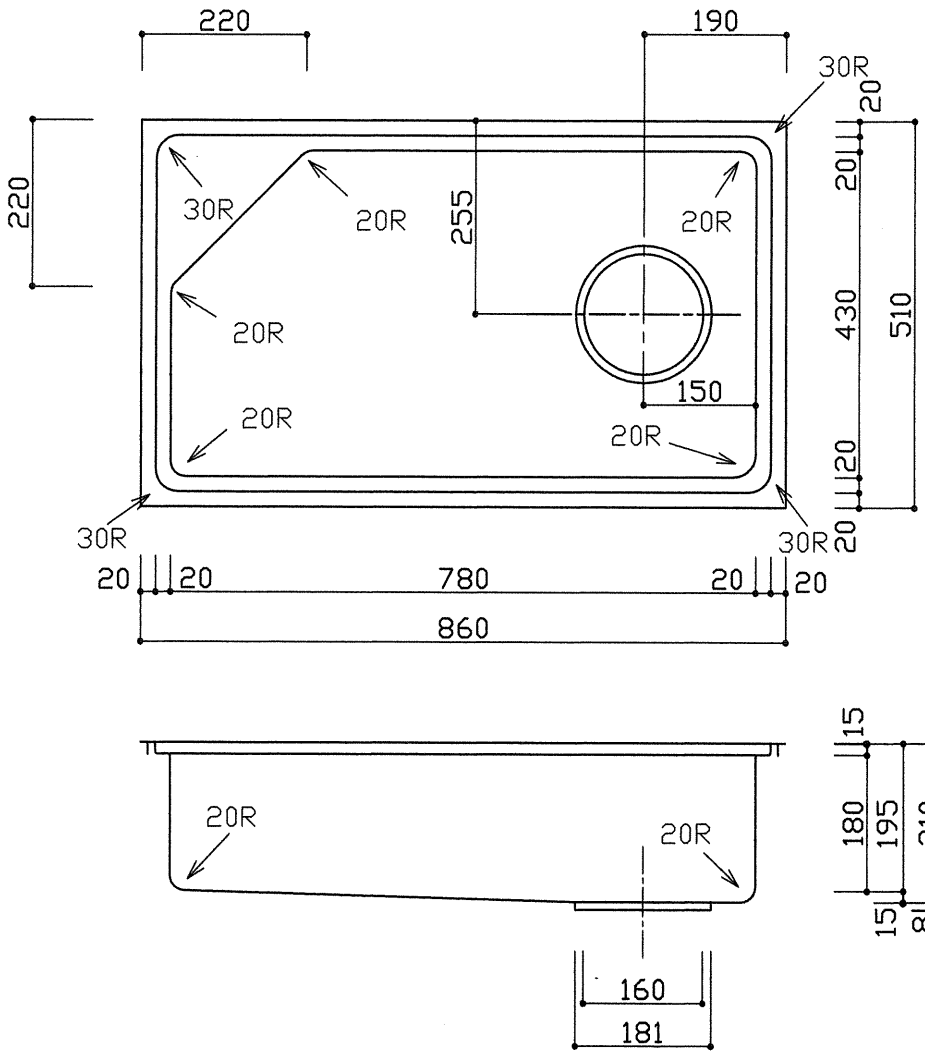

ツバ折込み詳細図

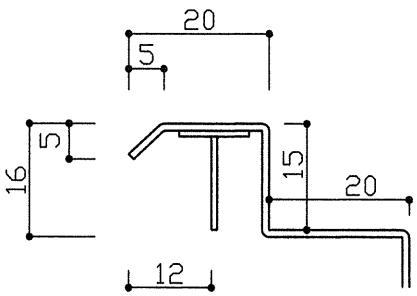

※実寸には製造上の誤差が多少生ずる場合があります。シンクの穴あけ加工は現物合わせにてお願いします。

TBK860-510S-R
1：10
CKC 中外交易株式会社