部品名	材質	厚さ
ボウル	SUS304 (BA)	0.7mm
天板	アクリル人工大理石	18mm

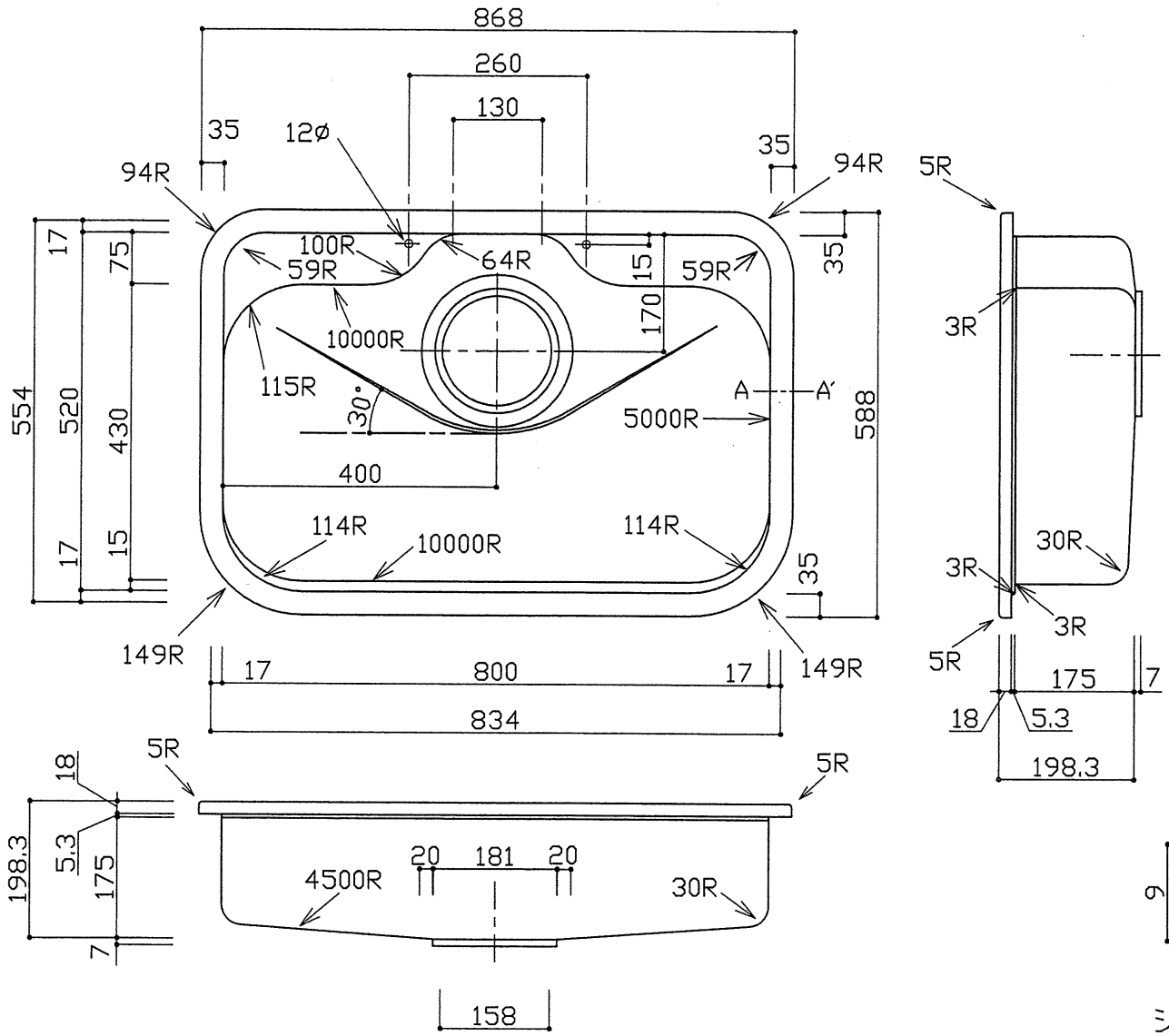

A−A′ 断面詳細図

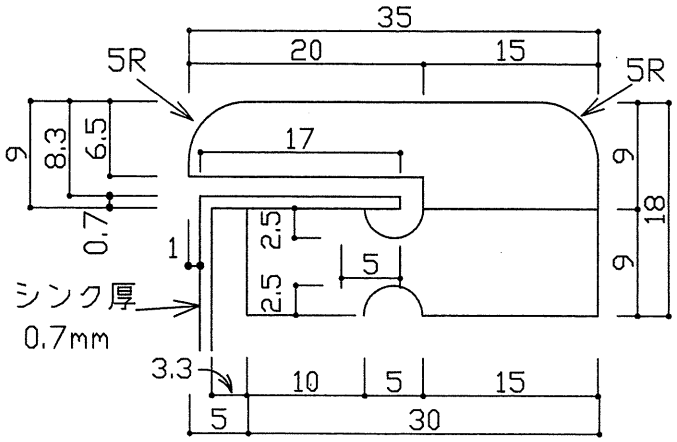

品番	Jstn 868-588S-GRM
尺度	1：10
	中外交易株式会社

※実寸には製造上の誤差が多少生ずる場合があります。シンクの穴あけ加工は現物合わせにてお願いします。