| 部品名 | 材質 | 厚さ |
|---|---|---|
| ボウル | SUS304 (BA) | 0.6mm |
| 天板 | ｱｸﾘﾙ人工大理石 | 12mm |

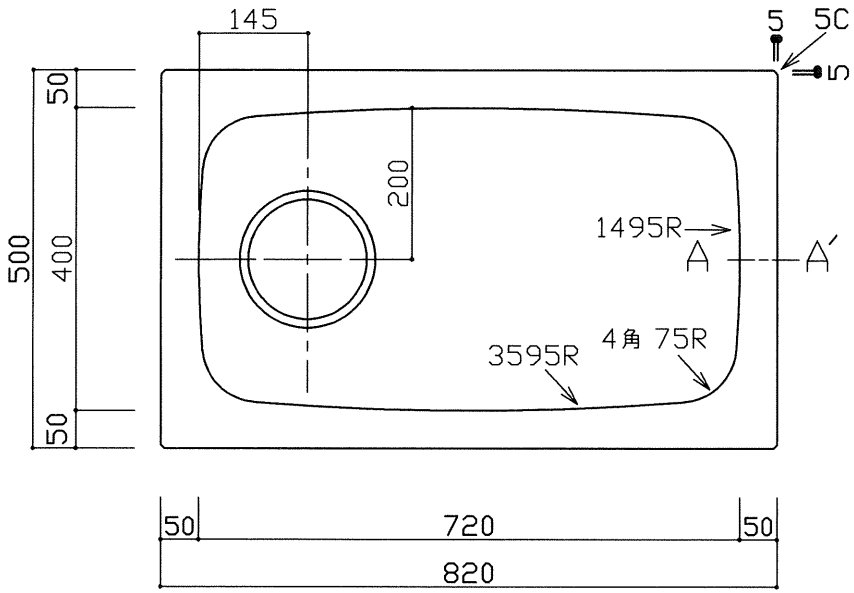


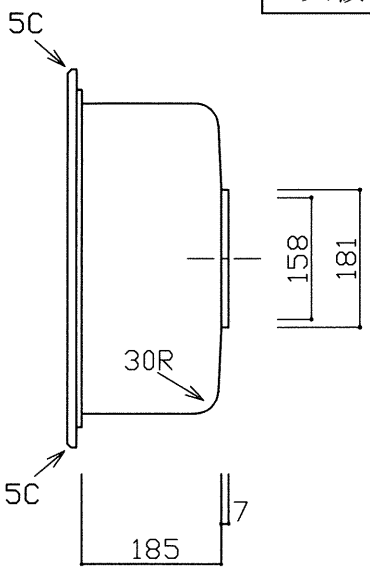


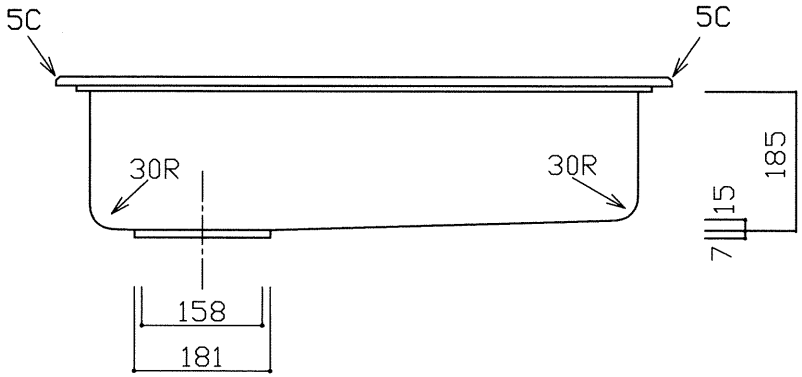


A−A′断面詳細図

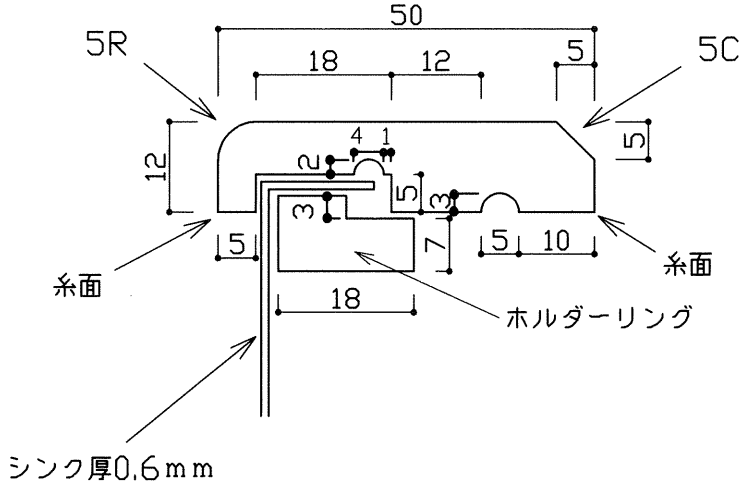


※実寸には製造上の誤差(+5/−1mm)が生ずる場合があります.シンクの穴あけ加工は現物合わせにてお願いします。

| 品番 | Jstn820-500S |
|---|---|
| 尺度 | 1:10 |
| 中外交易株式会社 | |