部品名	材質	厚さ
ボウル	SUS304 (BA)	0.7mm
天板	ｱｸﾘﾙ人工大理石	12mm

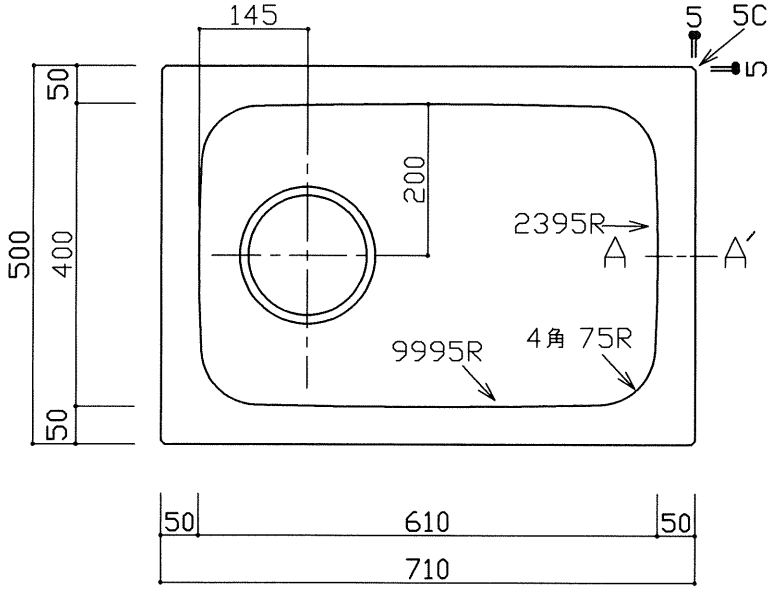

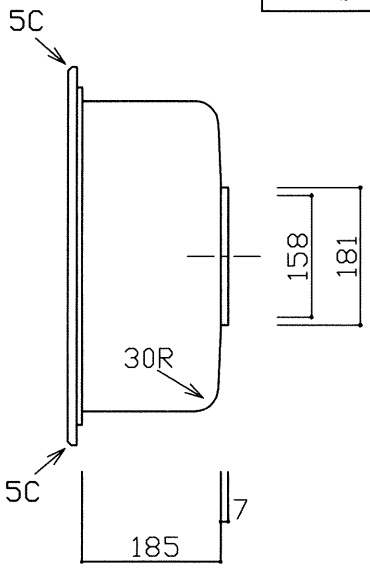

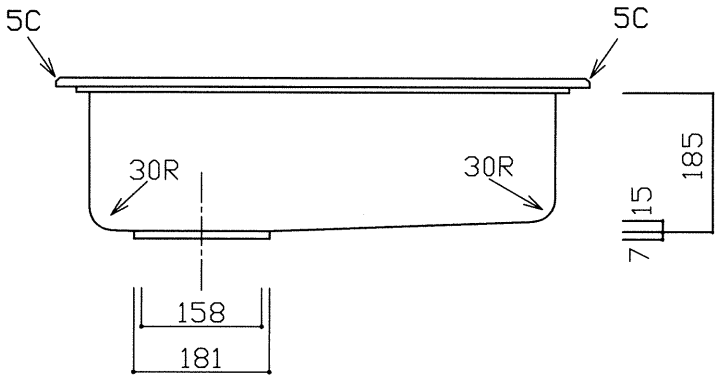

A−A′ 断面詳細図

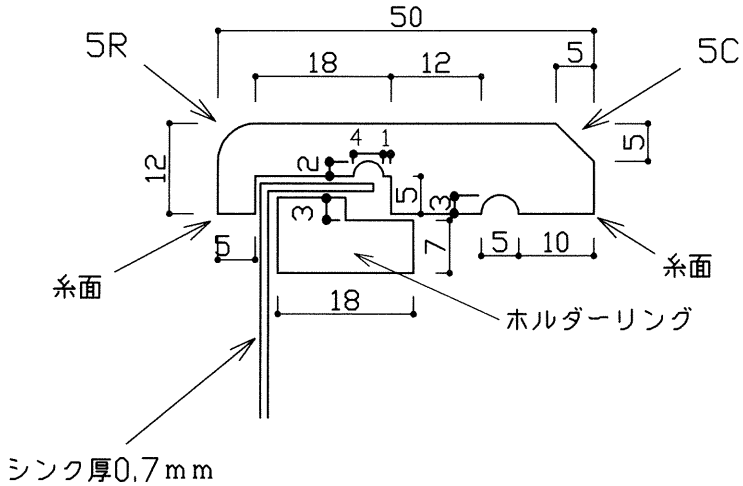

※実寸には製造上の誤差(+5/−1mm)が生ずる場合があります.シンクの穴あけ加工は現物合わせにてお願いします。

品番	Jstn710-500S
尺度	1:10
中外交易株式会社	