部品名	材質	厚さ
ボウル	SUS304 (BA)	0.7mm
天板	ｱｸﾘﾙ人工大理石	18mm

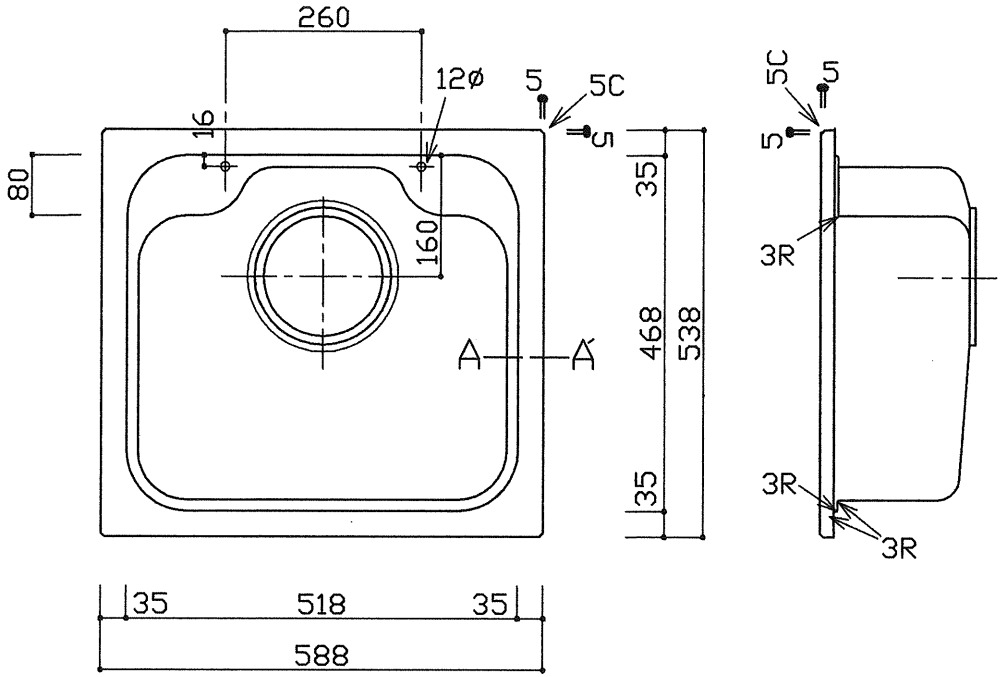

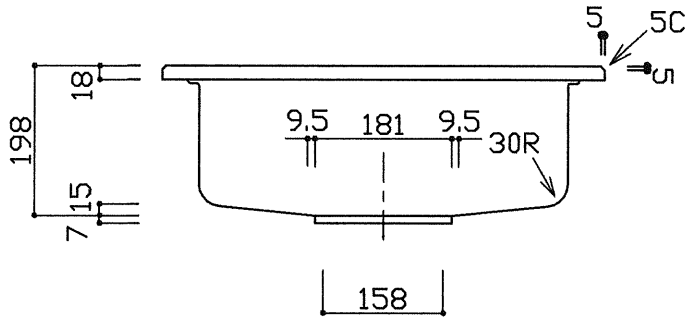

A−A 断面詳細図

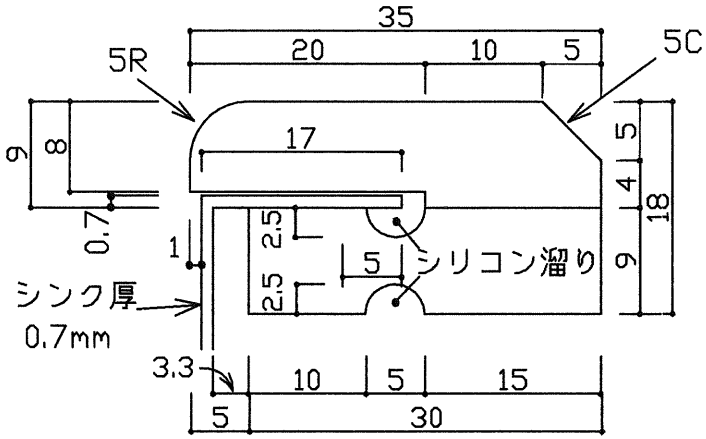

品番	Jstn588-538S-GRM
尺度	1:10
	中外交易株式会社

※実寸には製造上の誤差が多少生ずる場合があります。シンクの穴あけ加工は現物合わせにてお願いします。