部品名	材質	厚さ
ボウル	SUS304 (No. 4)	0.8mm
天板	アクリル人工大理石	18mm

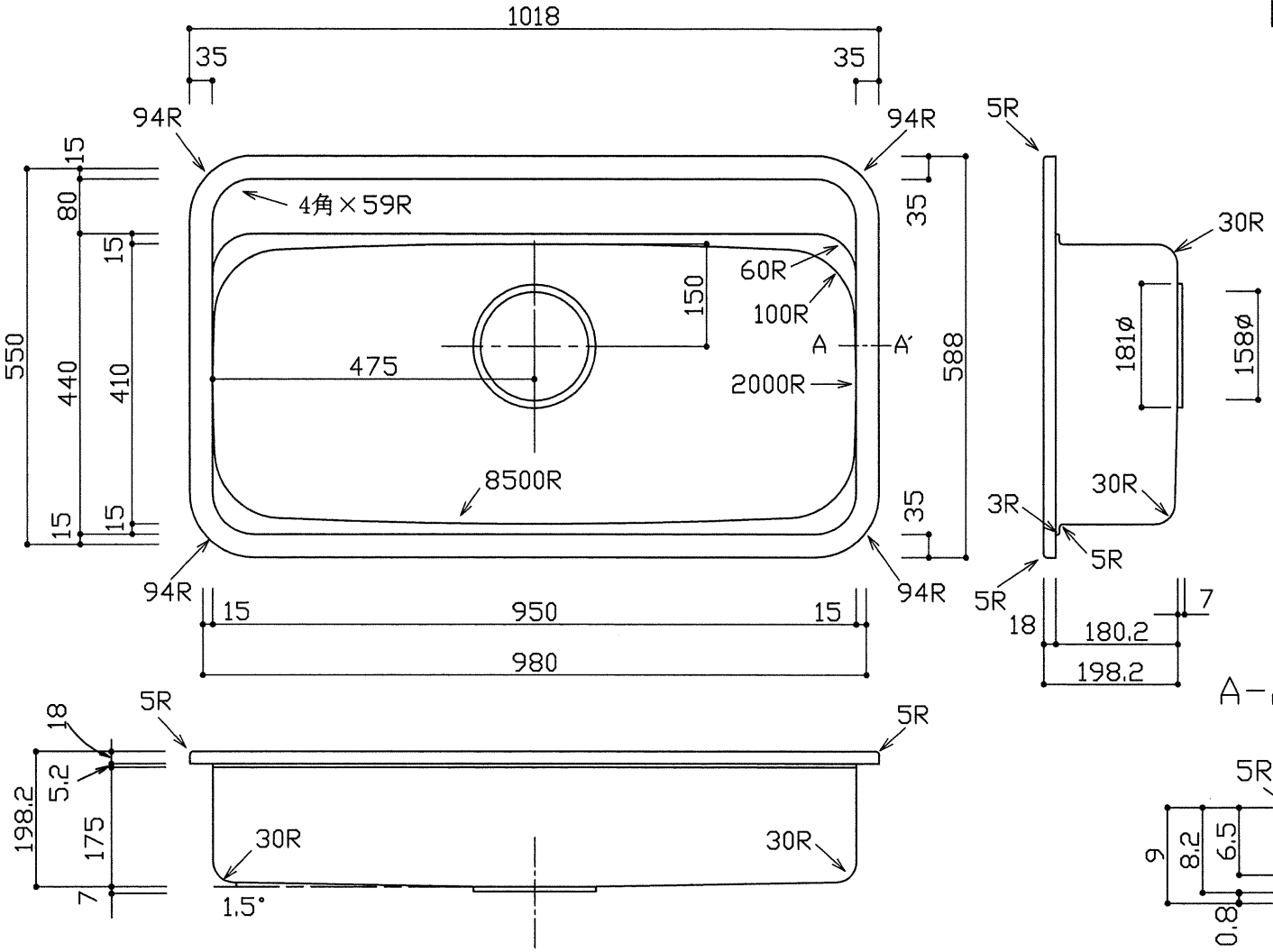

A−A′ 断面詳細図

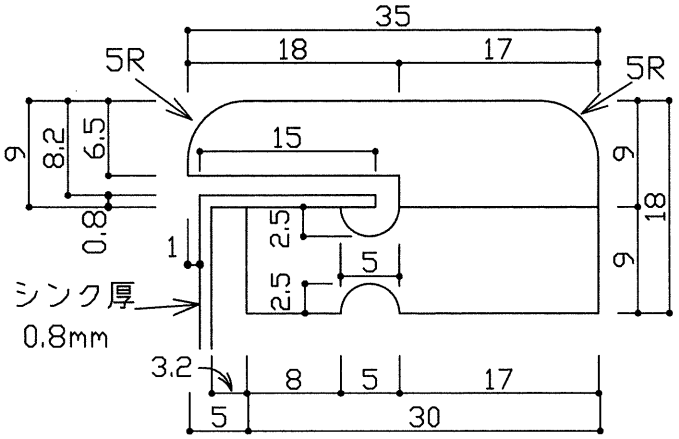

※実寸には製造上の誤差が多少生ずる場合があります。シンクの穴あけ加工は現物合わせにてお願いします。

品番	Jstn 1018-588S-HC
尺度	1：10
中外交易株式会社	