部品名	材質	厚さ
ボウル	SUS304 (No. 4)	0.8mm
天板	アクリル人工大理石	18mm

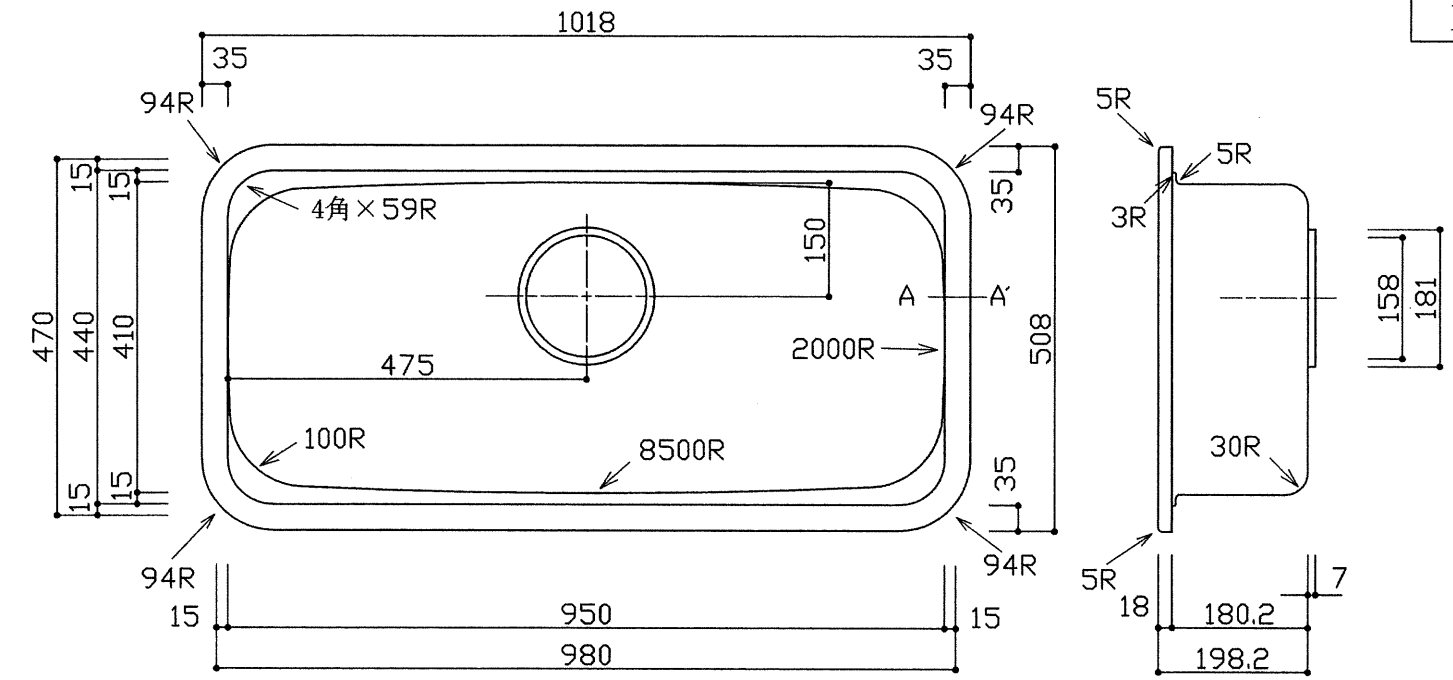

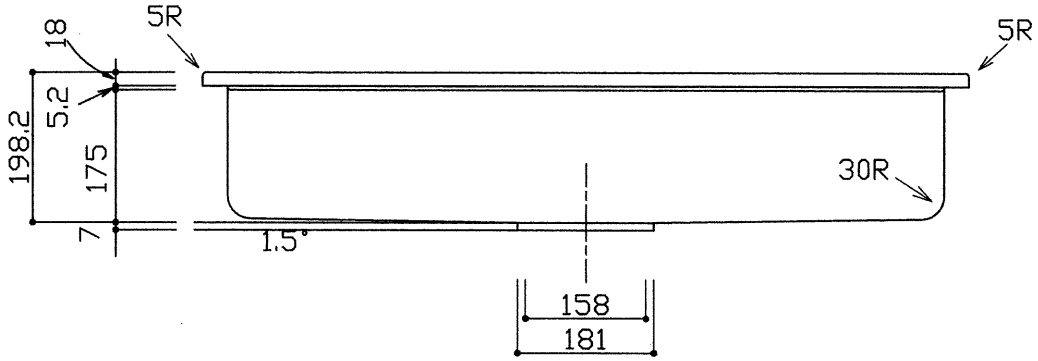

A−A′ 断面詳細図

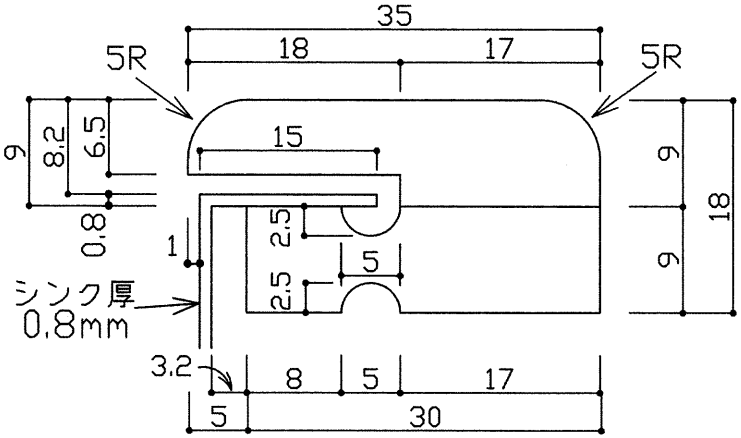

品番	Jstn 1018-508S-DAN
尺度	1：10
	中外交易株式会社