■オーバーフローシンク対応・下引き排水タイプ

S−MOB
<直管〆付け式>

<略図>

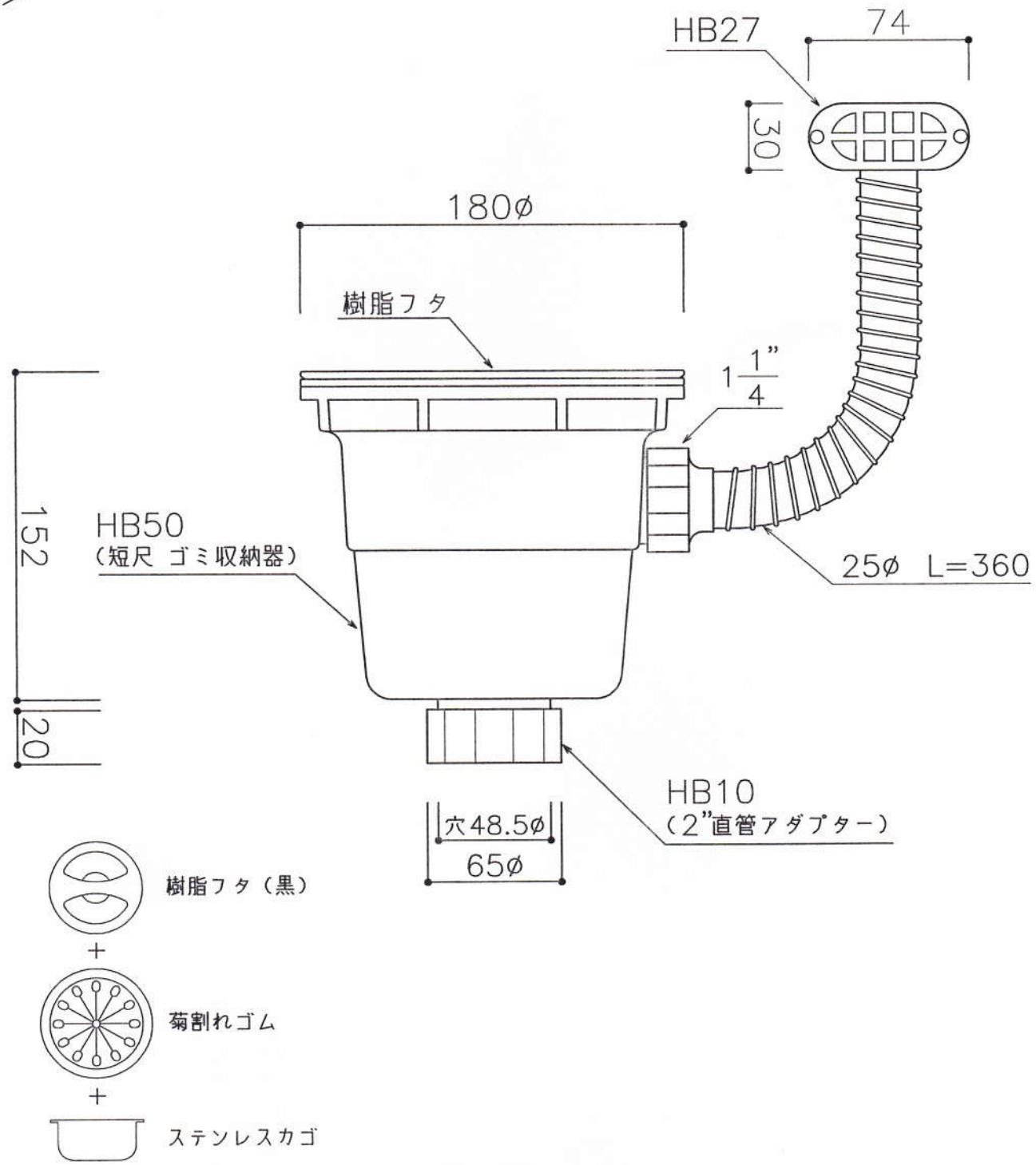

CKC 中外交易株式会社

TEL.03−3465−6346 FAX.03−3465−6414 東京都渋谷区上原3−1−16 〒151−0064